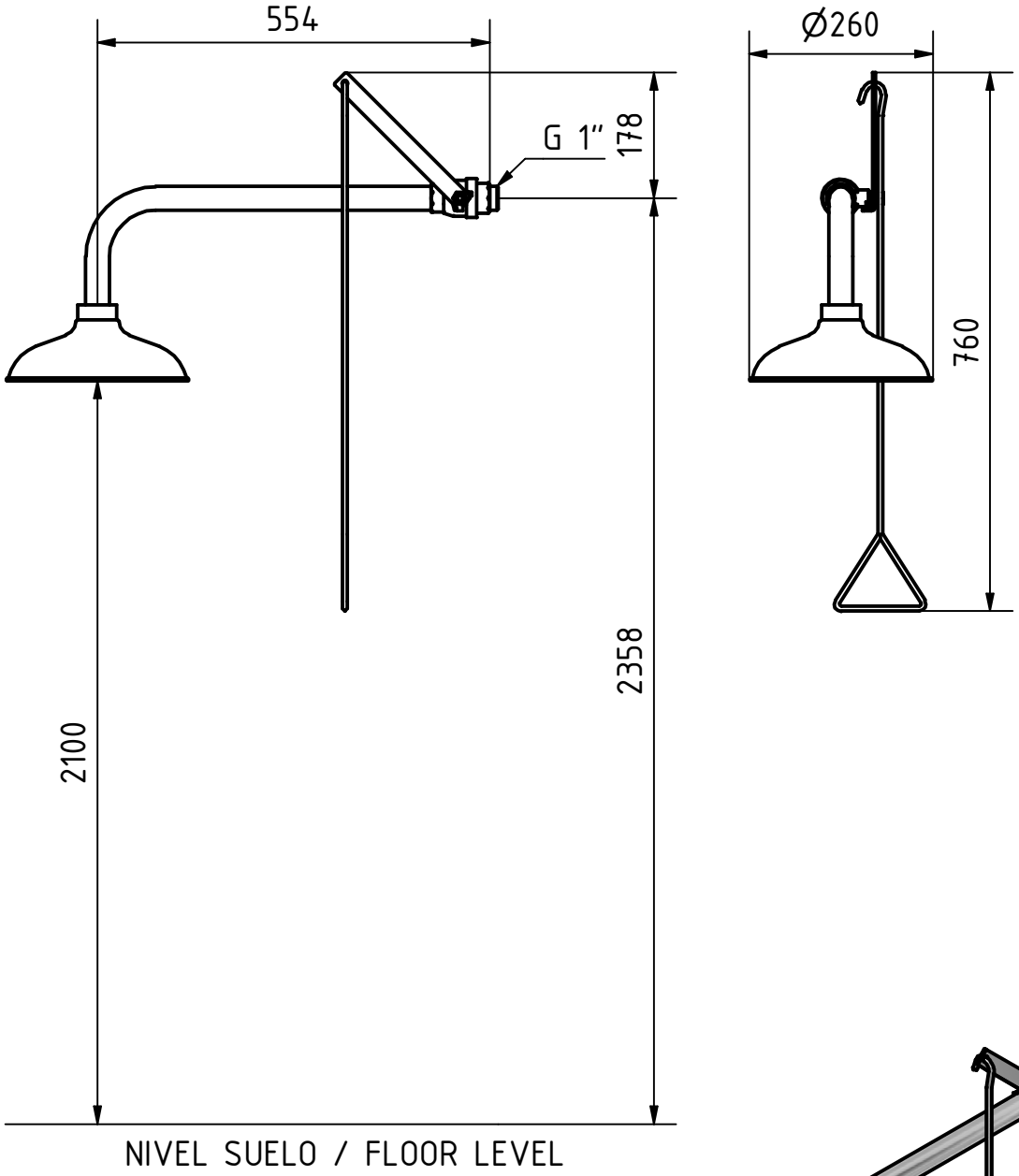

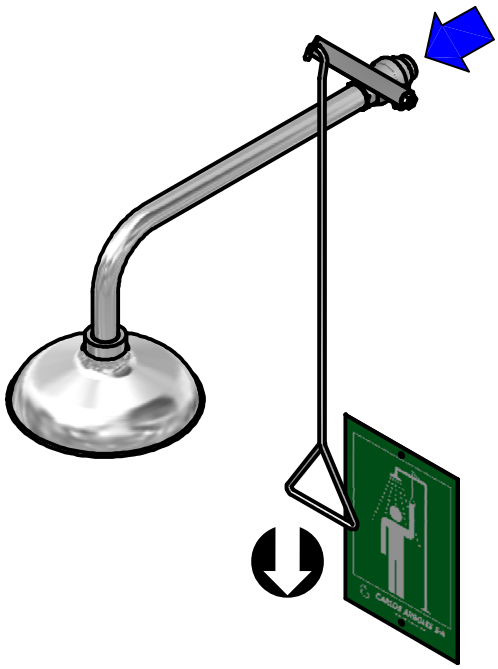

CARLOS ARBOLES S·A

GRIFERÍA DE LABORATORIO / LABORATORY TAPS
DUCHAS Y LAVAOJOS DE EMERGENCIA / EMERGENCY SHOWERS AND EYE WASH
Compositor Narváez, 10 - Pol. Ind. Can Jardí - 08191 Rubí (Barcelona) - España
Tel: +34 935 860 780 - Fax: +34 936 973 226
info@carlosarboles.com - www.carlosarboles.com

TOLERANCIA GENERAL ISO 2768 - m TOLERANCE IN GENERAL ISO 2768 - m	ESCALA / SCALE 1:10
DIBUJADO / DESIGNED: Xavier Mañes	
REVISADO / REVISED: Miguel Ángel V. H.	02/02/2011
APROBADO / APPROVED: Xavier Mañes	02/02/2011
REVISIÓN / REVISION: 1	
MATERIAL: –	

MODELO / MODEL: 151110	DUCHA DE EMERGENCIA HORIZONTAL ACERO INOXIDABLE HORIZONTAL EMERGENCY SHOWER STAINLESS STEEL

Este plano es propiedad de Carlos Arboles S.A. estando prohibida su reproducción y entrega a terceros sin previa autorización de Carlos Arboles S.A.
This drawing is owned by Carlos Arboles S.A. prohibited its reproduction and delivery to third parties without prior permission of Carlos Arboles S.A.

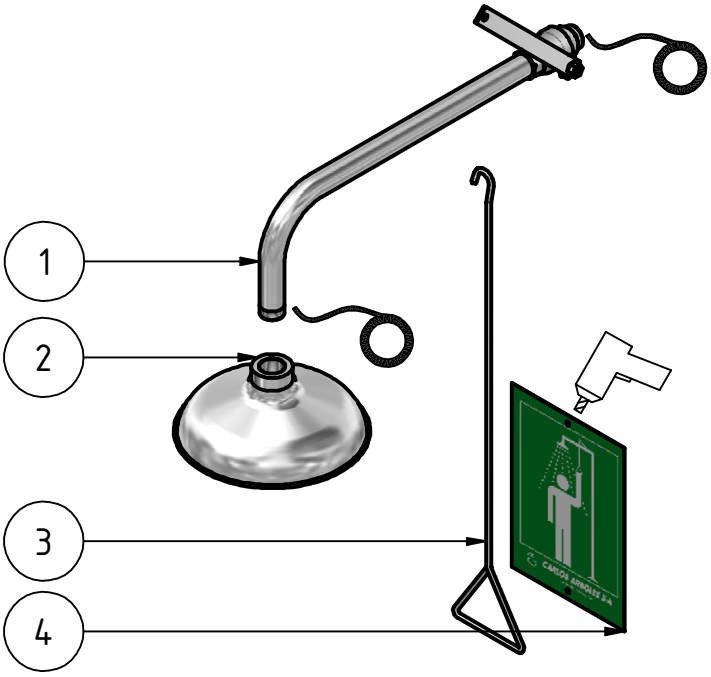

Lista de elementos / List of elements

Elemento / Element	Cantidad / Quantity	Modelo / Model	Descripción / Description
1	1	181075	CONJUNTO BRAZO DUCHA INOX
2	1	192100	ROCIADOR DUCHA ACERO INOXIDABLE 1"
3	1	191105	TIRADOR DUCHA ACERO INOXIDABLE
4	1	191004	LETRERO DUCHA

CARLOS ARBOLES S·A
GRIFERÍA DE LABORATORIO / LABORATORY TAPS
DUCHAS Y LAVAOJOS DE EMERGENCIA / EMERGENCY SHOWERS AND EYE WASH
Compositor Narváez, 10 - Pol. Ind. Can Jardí - 08191 Rubí (Barcelona) - España
Tel: +34 935 860 780 - Fax: +34 936 973 226
info@carlosarboles.com - www.carlosarboles.com

TOLERANCIA GENERAL ISO 2768 - m
TOLERANCE IN GENERAL ISO 2768 - m

ESCALA / SCALE 1:10

DIBUJADO / DESIGNED: Xavier Mañes
REVISADO / REVISED: Miguel Ángel V. H. 02/02/2011
APROBADO / APPROVED: Xavier Mañes 02/02/2011
REVISIÓN / REVISION: 1
MATERIAL: –

MODELO / MODEL: 151110

DUCHA DE EMERGENCIA HORIZONTAL ACERO INOXIDABLE
HORIZONTAL EMERGENCY SHOWER STAINLESS STEEL

Este plano es propiedad de Carlos Arboles S.A. estando prohibida su reproducción y entrega a terceros sin previa autorización de Carlos Arboles S.A.
This drawing is owned by Carlos Arboles S.A. prohibited its reproduction and delivery to third parties without prior permission of Carlos Arboles S.A.