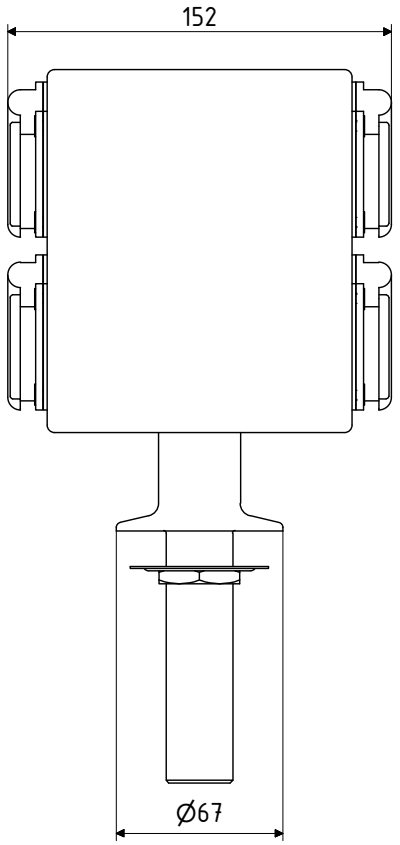

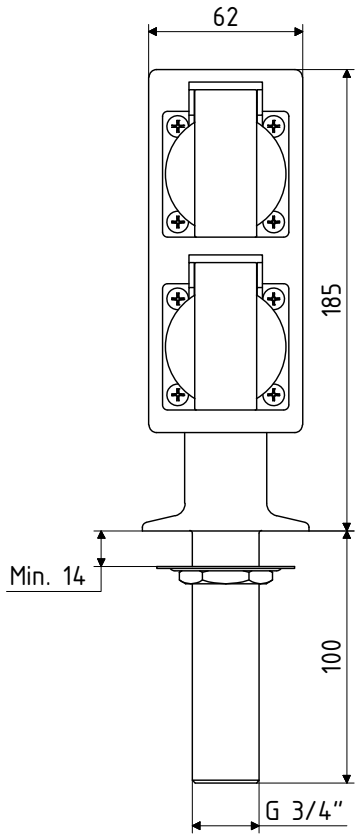

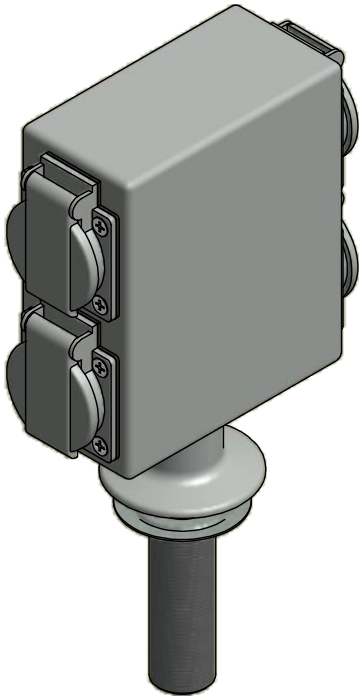

CARLOS ARBOLES S·A
GRIFERÍA DE LABORATORIO / LABORATORY TAPS
DUCHAS Y LAVAOJOS DE EMERGENCIA / EMERGENCY SHOWERS AND EYEWASH
Compositor Narváez 10, Polígono Industrial Can Jardí, 08191 Rubí (Barcelona) - España
Tel.: +34 935 860 780 • Fax: +34 936 973 226 • infoweb@carlosarboles.com • www.carlosarboles.com

DIMENSIONES MONTAJE ±2mm ASSEMBLY DIMENSIONS ±2mm	ESCALA / SCALE 1 : 3
DIBUJADO / DESIGNED: Miguel Ángel V. H. 18/04/2012 APROBADO / APPROVED: Jaume Muñoz 21/06/2012 REVISIÓN / REVISION: B	

MODELO / MODEL: 000902

TORRETA ELÉCTRICA CON 4 TOMAS
ELECTRICAL PEDESTAL BOX, SINGLE WIDE, DOUBLE FACED

Este plano es propiedad de Carlos Arboles S.A. estando prohibida su reproducción y entrega a terceros sin previa autorización de Carlos Arboles S.A.
This drawing is owned by Carlos Arboles S.A. prohibited its reproduction and delivery to third parties without prior permission of Carlos Arboles S.A.